1900
12.18

SFA

SANIPUMP®

1. 安全指南

用戶設備清潔和維護保養不得由未監管兒童完成。

電力連接：

電力安裝必須由電工技術方面具有資質的專業人員完成。

設備的供電迴路必須接地（一級）並由一個高敏感漏電斷路器（30 毫安）保護。沒有插頭的設備必須連接到電源上的一個主開關，後者保證與所有電極斷連（接觸器之間的間隔至少 3 毫米）。

電力連接必須僅用於設備供電。

如果供電電纜損壞，必須由製造商、其售後服務部或類似資質人員完成更換，以避免危險。

禁止在 SANIPUMP®抽水泵通電的情況下對其觸碰，以避免人身傷害和物質損失。

SANIPUMP® 抽水泵的撕裂版本配備了鉸刀。即使沒有通電，用手碰觸時必須謹慎小心。

SANIPUMP® 抽水泵的撕裂版本必須安裝於封閉的水槽或封閉的污水井中，以避免任何因撕裂鉸刀造成的危險。

1.2 目的

本操作-安裝手冊包含了 SANIPUMP®污水提升站的調試、操作與維護的重要說明。嚴格按照操作說明可確保安全運行、防止傷害和財產損失。

請遵循每一章節內的安全說明。

安裝和調試污水提升站之前，合格的工作人員/操作人員需認真閱讀並理解全部指令內容。

1.3 合格的使用

抽水泵僅用於本文件中描述的用途。

- 抽水泵的使用必須在其完美的技術狀況下進行。
- 抽水泵僅用於抽排本文件中描述的流體。
- 抽水泵絕不能在沒有可抽取流體的情況下運行。
- 請勿超出本文件規定的使用限制。
- 抽水泵的使用安全只有在合格使用（如本文件描述）的情況下才能保證。

1.4 人員的資質和培訓

本設備的啟動和維護必須由具有相關資質的專業人員完成（諮詢我們）。

1.5 維護、檢查和安裝工作的安全說明

- 對抽水泵的任何改裝都將取消其質量保證。
- 僅使用原裝零件。使用其他零件將免除製造商對因此造成損失可能承擔的責任。
- 用戶應確保所有維護、檢查和安全工作是由具有資質、得到授權並事先研究了本使用和安裝說明的人員執行的。在對抽水泵進行任何介入前，停止運行並斷電。
- 請務必遵守本使用說明中描述的抽水泵停止規程。
- 抽排有害健康流體的抽水泵必須在使用前得到清潔，並遵照開機指示開機（第 168 頁第 4 段）。
- 讓閒雜人等（如孩子）遠離抽水泵。
- 請勿超出本文件規定的使用限制。
- 遵守本使用和安裝說明中的所有安全指示和規定。

本使用說明必須始終保存在使用現場，以便有資質的人員和用戶查看。

本使用說明應由用戶收存。

1.6 不遵守使用說明的後果和風險不遵守本使用和安裝說明將導致用戶失去索求質保和賠償的權利。

2.1 接收時的檢查

- 在收到產品時，應檢查所交付的抽水泵的包裝狀況。
- 如果出現損壞，詳細記錄損壞部位，並立即書面通知零售商。

2.2 運輸

- 運輸抽水泵時務必保持豎直。
- 切勿使用電纜線懸吊抽水泵。
- 採用適當的運輸工具。
- 抽水泵已經得到檢查，以確保沒有因運輸造成的損壞。
- 按照重量清單選擇適當的運輸工具。

抽水泵的重量

SANIPUMP® 配以 10 米的電纜和浮標 = 13 kg

2.3 清除

本產品在使用壽命到期時應送至專門的回收點。

- 它不應作為家庭垃圾處理。
- 請諮詢市政府，老舊設備應被放置何處，以便進行回收或銷毀。

3.1 綜合描述和運行模式

SANIPUMP® 是一款為家庭和商業使用特別開發的污水抽排泵。它不適用於抽排雨水。

它可以安裝在室外的污水井中（用於抽排生活廢水和糞便汙水）或安裝在建築物內（僅用於抽排汙廢水）。

◎其運行原理如下：當安裝有 SANIPUMP®的污水井內的液體達到一定水平，帶浮標的斷路器將啟動抽水泵。自動抽排的液流將流入污水管道中。

污水排放通過：

- DN 40 完成（外直徑 50），適用於 SANIPUMP® pro K2 版本
- DN 50 完成（外直徑 63），適用於 SANIPUMP® Vortex 版本

3.2 配件範圍

SANIPUMP® 潛水泵配有帶浮標斷路器、基腳和供電電纜（類型 H05VV-F-3G1.5 mm^2，長 10 米）。

3.3 標示牌

1 抽水泵名稱

2 電機耗電值

3 供電電壓

4 頻率

5 防護指數

6 生產日期

7 識別號

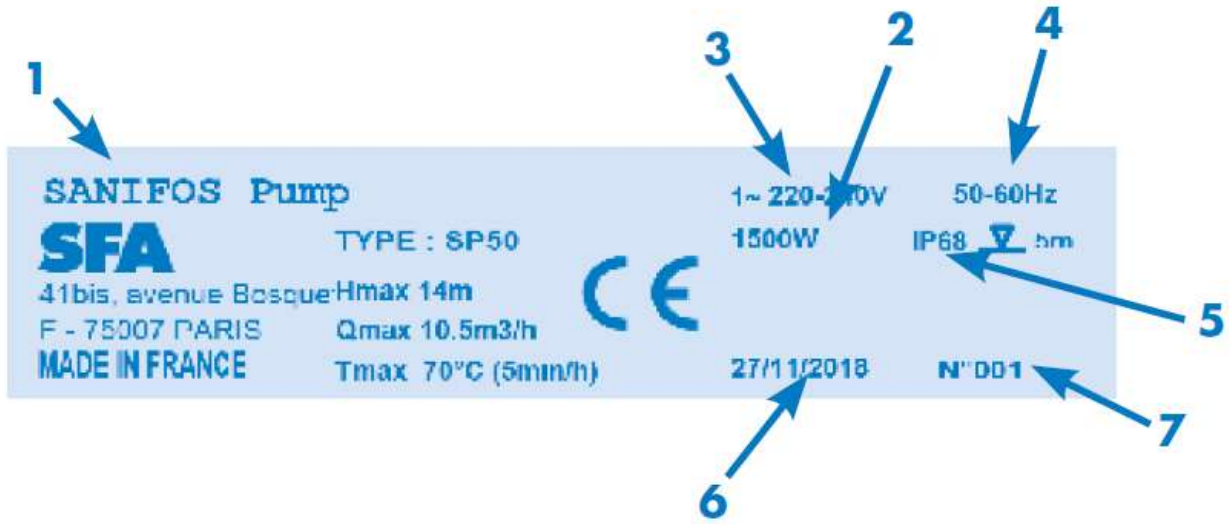

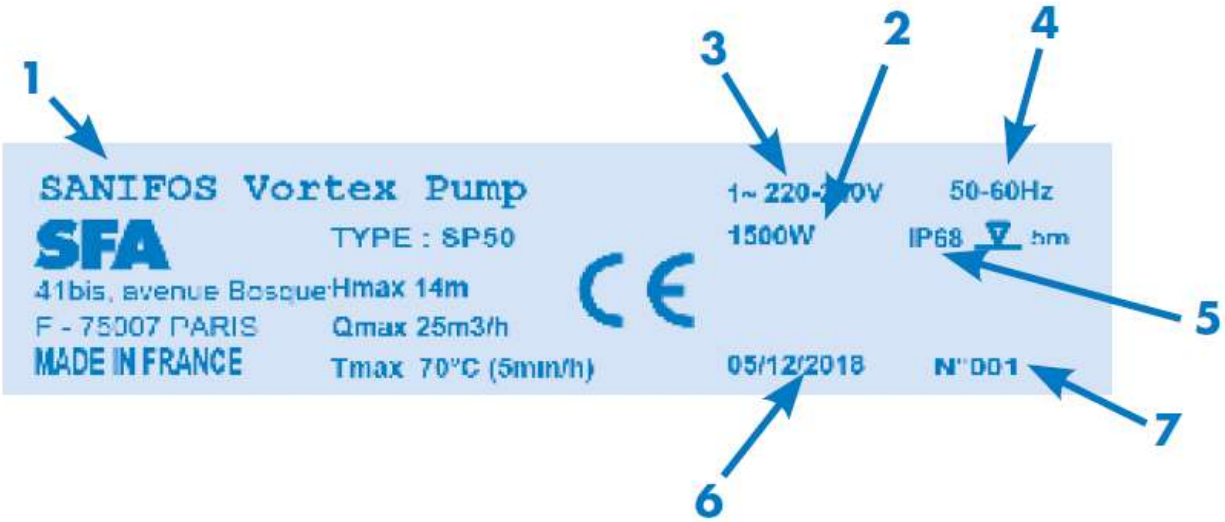

3.4 SANIPUMP® 的技術性能

抽水泵技术性能	SANIPUMP® 撕裂泵	SANIPUMP® Vortex 泵
流量（H= 1m）	10.5 m^3/h	27 m^3/h
最大高度（Q=0）	14 m	13 m
液位ON/OFF	400/100 mm	400/100 mm
最大潜水深度	5 m	5 m
启动机制	浮标	浮标
温度过载保护	有	有
供电	单相电流 220-240 V/50-60Hz	单相电流 220-240 V/50-60Hz
电机耗电	1 x 1 500 W	1 x 1 500 W
吸收的最大强度	6 A	6 A

SANIPUMP® 抽水泵曲線

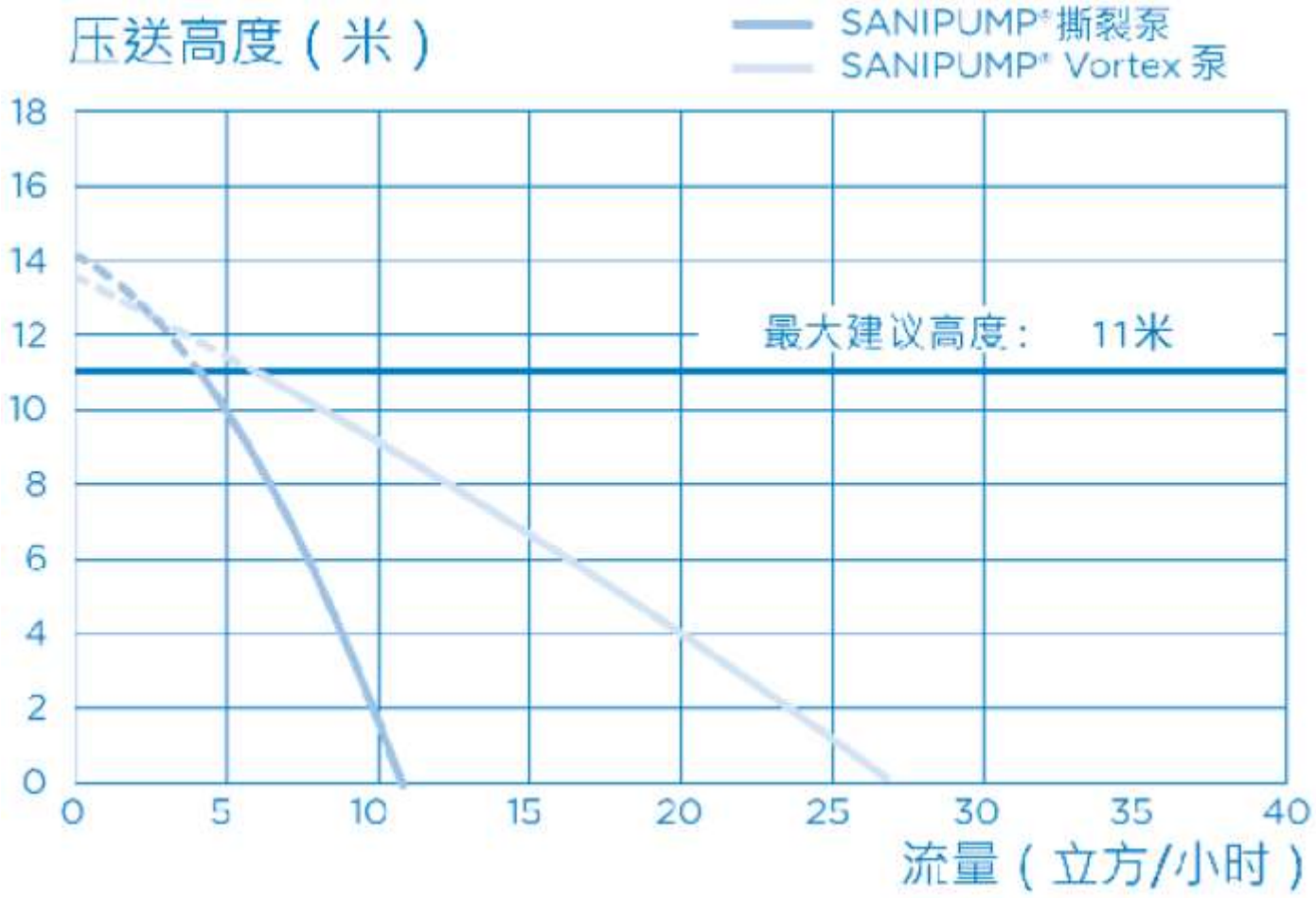

產品尺寸

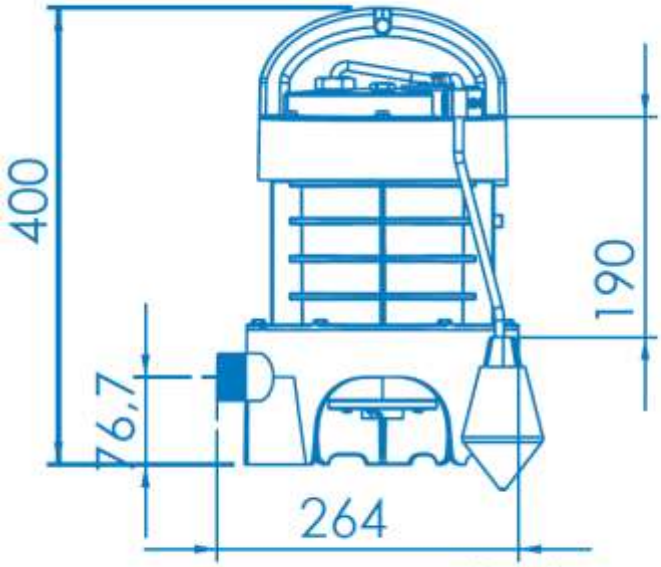

SANIPUMP® 撕裂泵

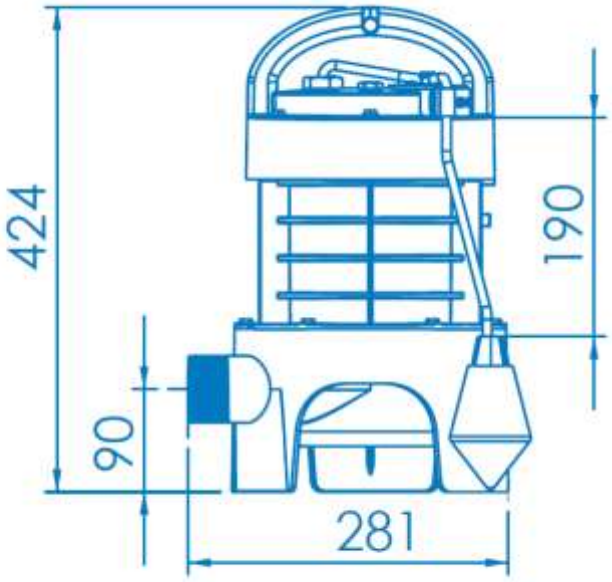

SANIPUMP® Vortex

噪聲水平

噪聲水平因安裝條件和運行地點而有所不同。聲壓水平 Lp 低於 70 dB(A)。

3.5 抽排的液體

抽排某些禁止液體，可能對人員與環境造成威脅！

➜ 僅向公共下水道網絡抽排允許的液體。

允許抽排的液體：

以下液體可以排入下水道系統：

- 家庭污水、人類糞便、廁紙。

禁止抽排的液體：

以下液體和物質禁止抽排：

- 固體物質、纖維、瀝青、沙子、水泥、灰、大體積的紙張、擦手紙、衛生巾、紙板、瓦礫、垃圾、屠宰垃圾、油、溶劑、烴、油脂……
- 含有有害物質的廢水（例如：餐廳未經處理的泔水）。對此類廢水的抽排需要安裝一個符合規定的油脂分離器。
- 雨水。

3.6 SANIPUMP®抽水泵的安裝

- 將標示牌上標註的性能參數與訂購單和安裝參數進行對比（供電電壓、頻率）。
- SANIPUMP® 抽水泵不能潛入多於 5m 的水深。
- 污水井入口應距離井底最少 500mm。
- 設備安裝地點應得到防霜凍保護。
- 設備安裝地點應具有足夠的照明。

•計劃安裝 SANIPUMP®抽水泵的技術室應具有足夠大的空間，在設備四周和上方留出至少 600mm 的工作區，以便於維護維修工作。

- 在液體流入管和排放管上都應安裝停止閥門，且安裝位置應盡量靠近抽水泵。
- 在抽水泵的排放一側應安裝一個止回閥，以預防任何不合時宜的啟動。
- 排放管道的設計應具備預防污水回流的功能。
- 在回流水位上方安裝一個防回循環，使回流得到預防。

說明：

除非當地法規有相反規定，否則回流水位相當於道路高度(公路、便道……)。在防回循環後面將這一管道用一個直徑更大的管子延長。

• 抽排的液體應該是本文件（第 3.5 段）描述的適宜、允許的液體。

• 如果需要排放油膩的水流，必須使用一個隔油池。

除上述家用廢水以外的其他廢水，如手工業或工業廢水，不應在未經事先處理的情況下排入下水道。

3.7 電力連接

由無資質人員進行電力連接工作，可能導致觸電死亡 ！

➜ 電力連接應由一名具有資質的電工完成。

➜ 電力安裝應遵守本國現行標準。

供電電壓不正確，可能導致抽水泵損壞 ！

➜ 供電電壓與標示牌上標註的額定電壓之間的差額不應超過 6%。僅在電線連接完成以後再接通電力。設備必須通過一個連接盒接地。供電迴路必須由一個 30 mA 校準至 16A 的差動斷路器保護。電力連接必須僅用於本設備供電。

如果供電電纜損壞，必須由製造商、其售後服務部或類似資質人員完成更換，以避免危險。

4. 開機使用

4.1 開機的先決條件

在啟動抽水泵前，檢查確認抽水泵的電力連接都已經正確完成。

- 安全指示都得到遵守。
- 運行性能參數都已經檢查過。
- 安裝場所現行的法規都已得到遵守。
- 抽水泵的使用說明得到遵守。

4.2 使用限制

- 遵守文件中註明的使用性能參數。
- 避免在閥門關閉的情況下運行抽水泵。
- 務必避免干運行，即無抽取液體。

運行中，請遵守以下參數：

參數數值

液體可以達到的最高溫度 40 °C 直到 70 °C（5 分鐘內）。

最高環境溫度 50 °C

運行模式 S3 30 %

4.3 啟動與停止

當達到某個預設的液位時，自動控制系統啟動或停止抽水泵。

浮標的長度在工廠設定。

禁止改變這一設定。

如要更換浮標，請遵守這一設定。

4.4 啟動頻率

為防止電機過熱，以及電機、接頭和軸承過渡使用，請將啟動次數限制到每小時 10 次。

4.5 開機使用前的必要操作

對照檢查清單（在第 3.6 段描述）檢查各點。

- 檢查確認污水井是清潔的（沒有碎塊和異物）。
- 檢查確認排放管直徑符合設備安裝要求。
- 檢查確認供電迴路已經接地，並得到一個 30mA 漏電斷路器的保護。
- 檢查確認供電電纜沒有切斷或損壞。
- 檢查確認電力連接僅用於抽水泵供電。
- 完成一次運行測試（開/關）。

- 檢查浮標是否運動自由。
- 檢查止回閥是否運行正常。
- 檢查確認污水井內污水的重力流動正常。
- 檢查確認停止閥正常運行且介入操作方便。
- 檢查排放出口的液流正常。
- 如果污水井是密閉的，其內部必須安裝有一個通風口，使其保持大氣壓力。空氣順著兩個方向流動。

4.6 關停

1. 關閉液體流入管道上的閥門。
2. 排空蓄水池。
3. 關閉壓送閥。
4. 斷開供電，上鎖以禁止對設備進行操作。電流沒有切斷，可能導致觸電!

➜ 斷開插頭或斷開電導體，並採取必要措施以避免偶然啟動。

5. 檢查液壓各部分和撕裂鉸刀。如有必要，對其進行清潔。
6. 清潔蓄水池。

抽排有害健康的液體可能對人員和環境造成威脅 ！

➜ 用於抽排有害健康液體的抽水泵必須經過消毒。

如有必要，佩戴面罩並穿著防護服。

5. 維護

由無資質人員在抽水泵上作業可能導致受傷 ！

➜ 抽水泵的維修和維護工作必須由經過特殊培訓的人員完成。

➜ 遵守安全指示和基本說明。

抽排有害健康的液體可能對人員和環境造成威脅 ！

➜ 用於抽排有害健康液體的抽水泵必須經過消毒。

如有必要，佩戴面罩並穿著防護服。

在沒有進行適當準備工作前對抽水泵作業可能導致受傷 ！

➜ 正確停止抽水泵，並進行安全設置，以避免任何偶然啟動。

➜ 關閉所有流入和壓送閥門。

➜ 排空安裝抽水泵的污水井。

➜ 讓抽水泵在環境溫度下冷卻。

抽水泵應該得到足夠的維護，以確保污水的正確排放，在初期階段探查並消除異常運行。用戶應檢查抽水泵是否運行正

常，每月一次觀察至少兩個運行循環。

污水井應定期得到檢查，應清理可能出現的沉積物。

抽水泵的維護應由一名具有資質的人員完成。不應超過以下維護間隙：

- 商用抽水泵為 6 個月。
- 家用抽水泵為 1 年。

注 ：

實施一個維護計劃可避免昂貴的修理、減少維護工作並獲得正常、可靠的運行。

6. 檢查和維護清單

檢查與維護：

- 切斷供電。
- 關閉流入和排放停止閥。
- 排空污水井。
- 擰開抽水泵底部的排放連接接頭。
- 將抽水泵從蓄水池中取出。
- 檢查抽水泵、電纜、浮標（開/關）和撕裂鉸刀的一般狀況。 （如需更換某個失靈零件，請聯系 SFA 技術部）。

- 清潔抽水泵和浮標斷路器。
- 將抽水泵放回原處，將排放管道重新連入水泵底部。
- 恢復通電，打開停止閥。
- 進行數次運行測試（開/關）。

可能出現狀況清單（以及原因和解決方法）

发现的异常	可能的原因	解决方法
不启动	抽水泵没通电	通电
	浮标被卡在低位	将浮标放开
	浮标停运	咨询SFA售后服务部
	电机停运	咨询SFA售后服务部
不运转 – 发出嗡嗡响声	冷凝器故障	咨询SFA售后服务部
	液压被卡住	清洁液压
运转但不排水	排放阀关闭	确认阀门打开
	止回阀故障	咨询SFA售后服务部
	液压问题	咨询SFA售后服务部

尚德衛浴有限公司

SFA 台灣總代理

尚德衛浴有限公司

新北市中和區中山路二段 532 號 5 樓

電話：02-2228-8853/63